REVISIONI				
AREA	REV.	DESCRIZIONE	DATA	APPROVATA

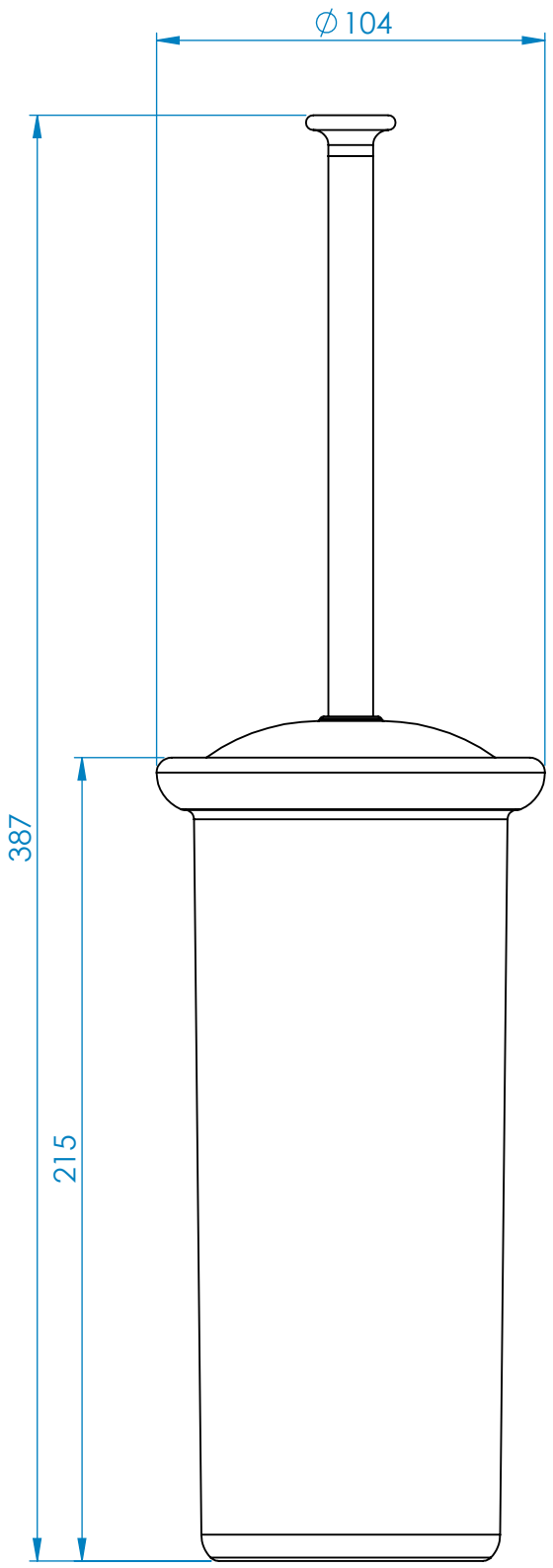

Num. articolo	Num. parte	Quantità
1	AQVASCOB	1
2	COPC14	1
3	FINAE7	1
4	STUM14	1
	TUOT1012-STUM14	1
	BOCLA20	1
5	STUPL15C	1
6	TIGE1,5CM	1
7	TR4572	1

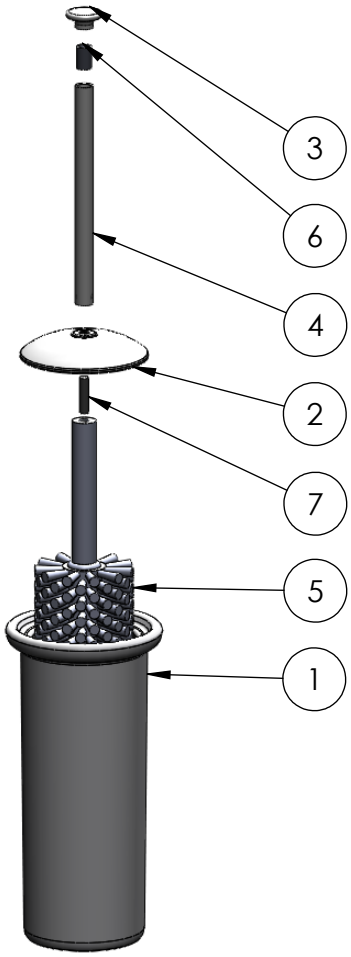

- Peso Scatolato KG 0,990
- Ingombro scatola(cm) L 11 H 30 P 11,5
- Vaso in ceramica smaltata bianca
- Parti metalliche in ottone cromato
- Ciuffo in plastica e setola

HOSPISTYLE

	MATERIALE	Materiale <non specificato>		NOME	DATA
	FINITURA	-	DISEGNATO	G.A.	28/05/09
	NOTE	-	CONTROLLATO	L.G.	02/04/12
MATERIA PRIMA (cod.)	POSIZIONE	\\Storage01\public\Disegni\AREA\AE114\	REVISIONATO	-	-
	CODICE	AE114	REV.	DIMENSIONI IN mm TOLLERANZE NON INDICATE: LINEARI ±0,1mm ANGOLARI ±0,1°	
	DESCRIZIONE	SCOPINO DA TERRA SERIE AREA	SCALA 1:2	PESO gr. - 626.21	

Casella Postale N. 42
24028 PONTE NOSSA (BG) –ITALIA
www.hospistyle.it
email: info@hospistyle.it -
commerciale@hospistyle.it
Telefono: +39 035 70 42 52